STIEGELMEYER

Instrukcja używania

SZAFKA PRZYŁÓŻKOWA QUADO

CE

Wydanie 4 – 29.05.2025 **286395**

Spis treści:

1. Charakterystyka wyrobu 3
1.1. Zastosowanie 3
1.2. Wymagania ogólne 4
1.3. Obowiązki użytkownika 4
2. Dane techniczne 5
3. Opis wyrobu 6
3.1. Transport 6
3.2. Rozpakowanie i pierwsze użycie 8
4. Obsługa 8
4.1. Wskazówki bezpieczeństwa 8
4.2. Składanie i rozkładanie blatu 9
4.3. Szuflada 9
4.4. Zmiana wysokości szafki 11
5. Obsługa techniczna 11
5.1. Składowanie 11
5.2. Czyszczenie ręczne 12
5.3. Czyszczenie automatyczne 12
5.4. Stosowane środki czyszczące i dezynfekujące 14
5.5. Naprawy i konserwacja 14
5.6. Likwidacja wyrobu 14
6. Identyfikacja 15
6.1. Tabliczka znamionowa 15
7. Części Zamienne 15
8. Adres producenta 16
9. Zgodność z wymaganiami dotyczącymi wyrobów medycznych 16
10. Deklaracja zgodności 16

Szanowny Kliencie,

Firma STIEGELMEYER Sp. z o.o. dziękuje Ci za zaufanie, które okazałeś, kupując nasz produkt. Życzymy zadowolenia z eksploatacji szafki przyłóżkowej Quado.

Prosimy o uważną lekturę niniejszej instrukcji używania, ponieważ zawiera ona ważne informacje i uwagi producenta dotyczące prawidłowego użytkowania oraz konserwacji wyrobu.

Uwagi ogólne:

- Używanie, obsługiwanie oraz serwisowanie wyrobu w sposób niezgodny z tą instrukcją używania może doprowadzić do powstania szkód, które obciążają użytkownika, a za które producent nie ponosi odpowiedzialności.
- Jeżeli działanie i parametry wyrobu są niezgodne z niniejszą instrukcją używania, nie wolno eksploatować wyrobu, lecz należy ten fakt zgłosić producentowi.
- Każda naprawa wyrobu musi być wykonana przez fabryczny serwis. Nie przestrzeganie tego wymogu spowoduje utratę gwarancji na wyrób.

Uwagi dotyczące bezpieczeństwa:

W instrukcji używania użyto następujący symbol ostrzegawczy:

⚠	***Ten symbol ostrzega przed wszelkimi zagrożeniami. Istnieje zagrożenie bezpieczeństwa obsługi lub pacjenta, istnieje możliwość uszkodzenia wyrobu oraz możliwe są szkody materialne lub dla środowiska.***

⚠	***W celu uniknięcia szkód poprzez niewłaściwą obsługę szafki przyłóżkowej Quado, proszę przeczytać w całości niniejszą instrukcję obsługi.***

1. Charakterystyka wyrobu

1.1. Zastosowanie, wskazania

Szafka przyłóżkowa Quado służy do przechowywania rzeczy osobistych hospitalizowanych pacjentów. Jest wyrobem ogólnego przeznaczenia (wyrób do długotrwałego użytku) przeznaczonym zwykle do ciągłego użytku dłuższego niż 30 dni. Szafka stanowi podstawowe wyposażenie łóżek szpitalnych na salach chorych w placówkach służby zdrowia i innych podobnych placówkach medycznych.

⚠	***Nie wolno stosować szafki jako wózka do przewożenia urządzeń medycznych lub transportu osób.***

1.2. Wymagania ogólne

Wyrób jest przeznaczony do pracy w pomieszczeniach zamkniętych.

Wymagane warunki klimatyczne:

- temperatura od +20 do +40°C
- wilgotność względna powietrza od 30 do 80%
- ciśnienie atmosferyczne od 700 do 1060 hPa

Wyrób powinien być używany, obsługiwany i serwisowany zgodnie z zasadami wskazanymi w niniejszej instrukcji.

⚠	***Używanie, obsługiwanie oraz serwisowanie wyrobu w sposób niezgodny z niniejszą instrukcją jest niedozwolone i może doprowadzić do powstania szkód z winy użytkownika, za które wytwórca nie ponosi odpowiedzialności.***

1.3. Obowiązki użytkownika

Użytkownik jest zobowiązany zapewnić, aby wyrób był wykorzystywany i użytkowany wyłącznie zgodnie z jego przeznaczeniem i w warunkach zgodnych z niniejszą instrukcją. Użytkownik musi zapewnić, by wszystkie osoby obsługujące wyrób przeczytały, zrozumiały i stosowały się do niniejszej instrukcji używania.

⚠	***Proszę wytłumaczyć każdemu pacjentowi, jak należy bezpiecznie obsługiwać szafkę!***

2. Dane techniczne

- głębokość ..... 564 mm
- szerokość..... 446 mm
- szerokość przy rozłożonym blacie..... 920 mm
- wysokość szafki ..... 850-1150 mm
- wymiary blatu .....574x407 mm
- masa.....ok 23 kg
- obciążenie blatu po środku .....maks. 15 kg

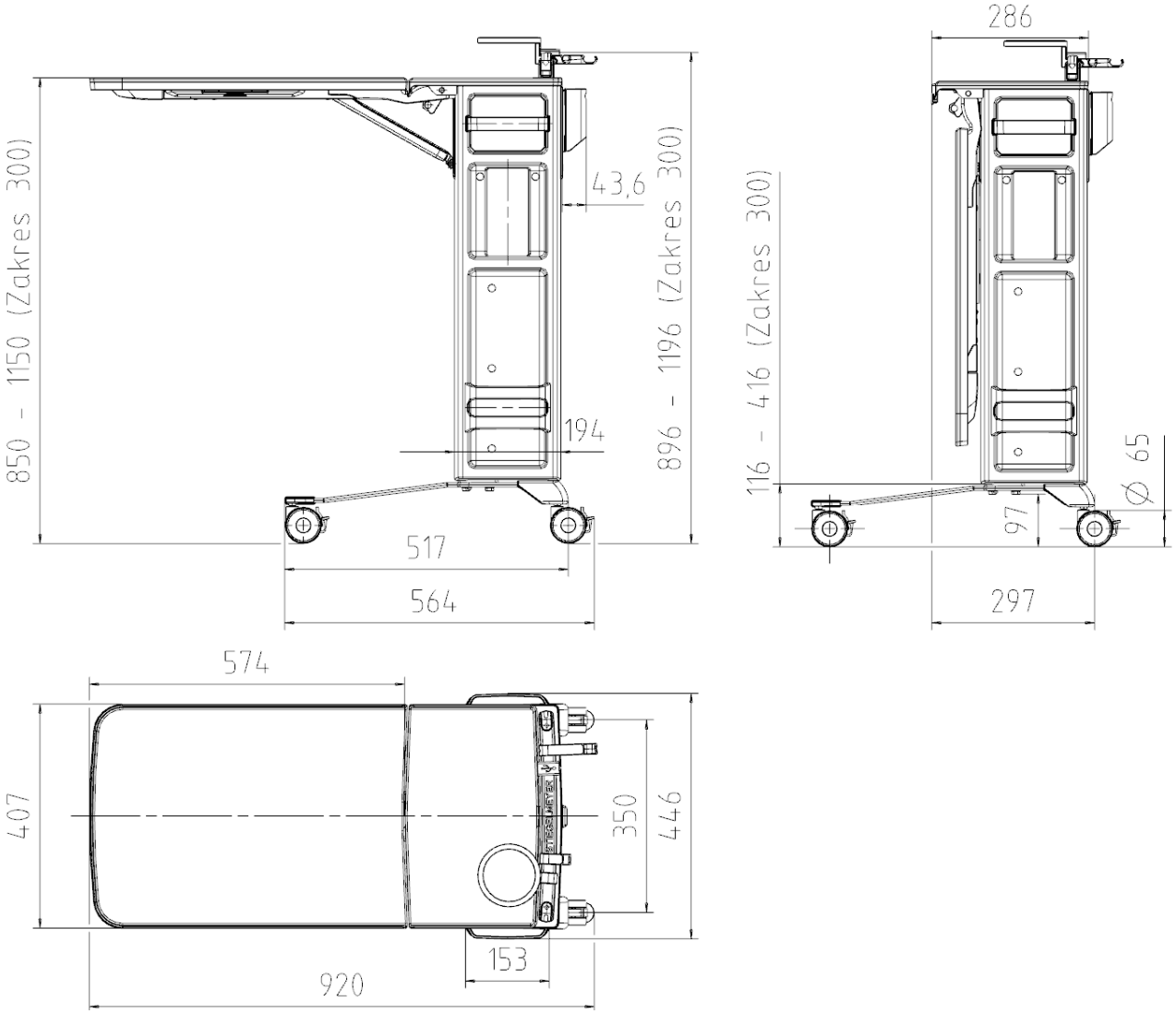

Rys. 1. Wymiary.

3. Opis wyrobu

1) Blat przyłóżkowy
2) Haczyk z tworzywa sztucznego na ręcznik lub inne przedmioty (opcja)
3) Uchwyt na butelkę (opcja)
4) Przyciski zwalniające – regulacja wysokości
5) Szuflada – można ją wyciągnąć/wyjąć z obu stron
6) Schowek
7) Blokada kółek
8) Półka uniwersalna z obu stron, na książkę, urządzenie mobilne, tablet, itp. (opcja)
9) Osłona (opcja)
10) Przyłącze USB (opcja)
11) Mocowanie na telefon, multimedia (opcja)
12) Kosz (opcja)

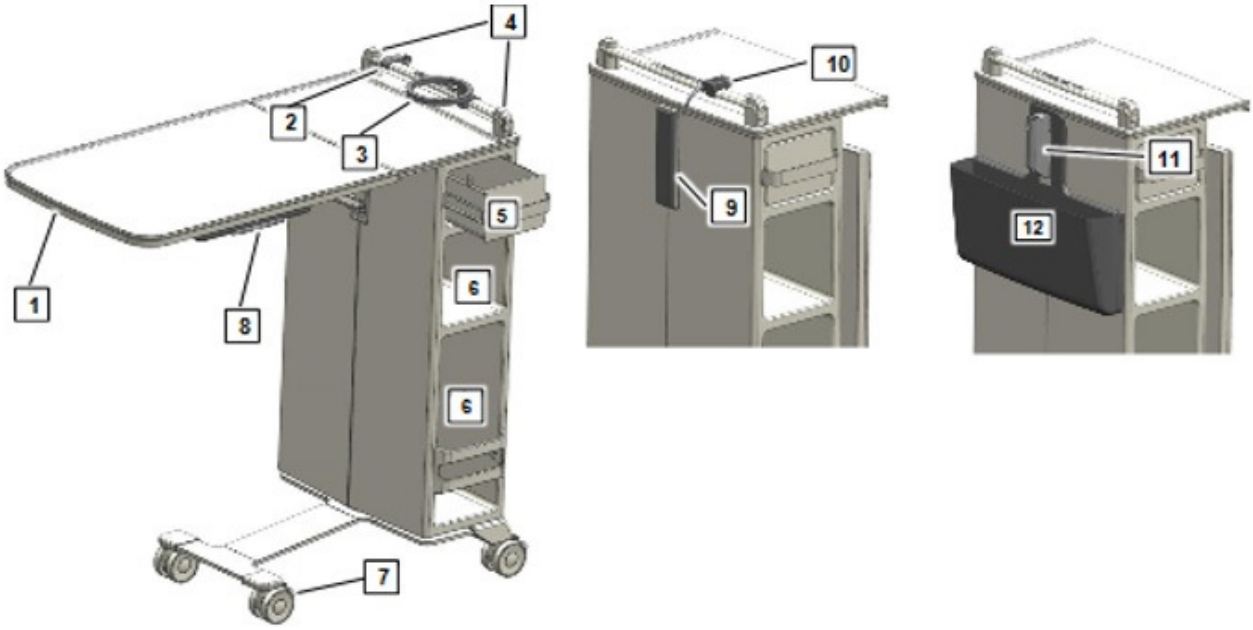

Rys. 2. Wykaz elementów składowych.

3.1. Transport

Wyrób można transportować wszelkimi ogólnie dostępnymi krytymi środkami transportu. W czasie transportu wyrób powinien być zabezpieczony przed wilgocią oraz uszkodzeniami.

UWAGA! Szafka Quado ma możliwość zadokowania do łóżka szpitalnego, w takim przypadku transport musi odbywać się zgodnie z poniższymi wytycznymi:

- Przed zadokowaniem leże łóżka musi zostać ustawione w niskiej pozycji,

- W przypadku transportu z łóżkiem szafka może być zadokowana **tylko pośrodku** przy podnóżku lub zagłówku łóżka,

- Podczas przemieszczania łóżka na nierównej podłodze kółka szafki muszą się unosić ok. 4 cm nad podłogą (jak opisano poniżej), w przeciwnym razie istnieje ryzyko (jeśli łóżko przesuwane jest przez

progi/rampy), że stolik nocny odłączy się od blokady. Uwaga: rampy mogą mieć nachylenie wynoszące maks. 5°,

- Tylko na poziomych podłogach (bez progów i ramp) na krótkich odcinkach można zrezygnować z podniesienia o ok. 4 cm (jak opisano poniżej),

- Jeśli szafka jest zadokowana do łóżka, a łóżko jest podnoszone lub opuszczane, regulacja ta może prowadzić do kolizji szafki z podstawą łóżka. Należy wtedy dokonać regulacji wysokości w sposób kontrolowany i upewnić się przy tym, że nie dojdzie do żadnego uszkodzenia szafki lub łózka,

- Szafki nie wolno używać przy łóżkach „Evario" z wagą oraz przy wariantach „Brevo",

- W przypadku łóżek „Sicuro Pesa" szafka może być zadokowana tylko od strony zagłówka,

- W przypadku zadokowanej szafki i podniesionego łóżka, oraz włożonego wysięgnika należy zwrócić uwagę na wysokość prześwitu przy drzwiach,

- Uwaga: Niezabezpieczone części zagłówka/podnóża podczas opuszczania łóżka mogą się podnieść ze swojej pozycji. Przed opuszczeniem łóżka upewnij się, że część zagłówka/podnóża jest zabezpieczona,

- Należy przestrzegać informacji na naklejce transportowej, która znajduje się na szafce.

Szczegółowy schemat dokowania szafki do łóżka znajduje się poniżej:

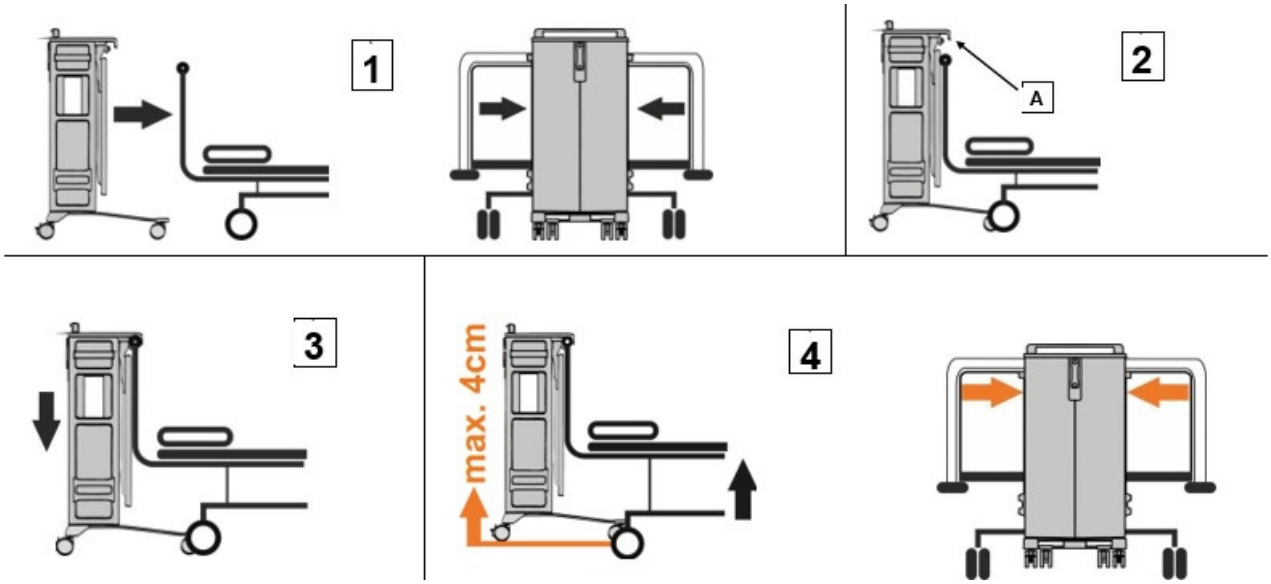

Rys. 3. Schemat dokowania szafki do łóżka

W celu odczepienia szafki od łóżka należy opuszczać łóżko do momentu, aż kółka szafki dotkną podłoża. Kolejno należy kontynuować opuszczanie łóżka aż szafka odłączy się od części podnóżka/zagłówka łóżka. Alternatywnie można przesunąć szafkę w górę (regulacja wysokości) za pomocą przycisków zwalniających.

<u>Ogólne warunki transportu:</u>

- temperatura -10°C do 60°C
- wilgotność względna 20% do 80%

3.2. Rozpakowanie i pierwsze użycie

⚠	***Przed każdym użyciem szafki przyłóżkowej Quado, proszę upewnić się, iż znajduje się ona w prawidłowym stanie i nie wykazuje wad!***

1. Rozpakować szafkę i usunąć papiery i taśmy klejące.
2. Umyć szafkę wg punktu 5.2 „Czyszczenie ręczne".
3. Sprawdzić działanie wyrobu w sposób podany w punkcie „4".

⚠	***Jeżeli wyrób nie jest w pełni sprawny nie należy go używać. Należy taką sytuację zgłosić wytwórcy. Użytkowanie niesprawnego produktu może doprowadzić do powstania szkód, które obciążają użytkownika, a za które wytwórca wyrobu nie ponosi odpowiedzialności.***

4. Obsługa

⚠	***Przed pierwszym użyciem wyrobu, a także przed każdym ponownym włączeniem go do użytku, proszę poddać go czyszczeniu i dezynfekcji.***

⚠	***W czasie zmiany położenia blatu należy zachować szczególną ostrożność, gdyż nieuważna obsługa mechanizmu blokady blatu może spowodować uszkodzenia ciała użytkownika, jak i osób trzecich.***

4.1. Wskazówki bezpieczeństwa

- Nie wolno się opierać ani o szafkę, ani o blat przyłóżkowy!
- Jeśli szafka jest wyposażona w ramię obrotowe i ekran LCD lub podobne urządzenia nie należy ciągnąć ramienia obrotowego poza zakres regulacji ani naciskać go ku dołowi. Istnieje ryzyko przewrócenia!
- Nie należy kłaść pod szafką listew zasilających. Może to powodować zagrożenia elektryczne wynikające z uszkodzonego kabla sieciowego lub przenikania płynów. Istnieje wtedy również ryzyko potknięcia o wystające kable lub przewody!
- W przypadku złożonego blatu przyłóżkowego wystaje podstawa szafki. W związku z tym, w otoczeniu pacjenta, szafkę należy używać zawsze z rozłożonym blatem przyłóżkowym aby uniknąć ryzyka potknięcia.

4.2. Składanie i rozkładanie blatu

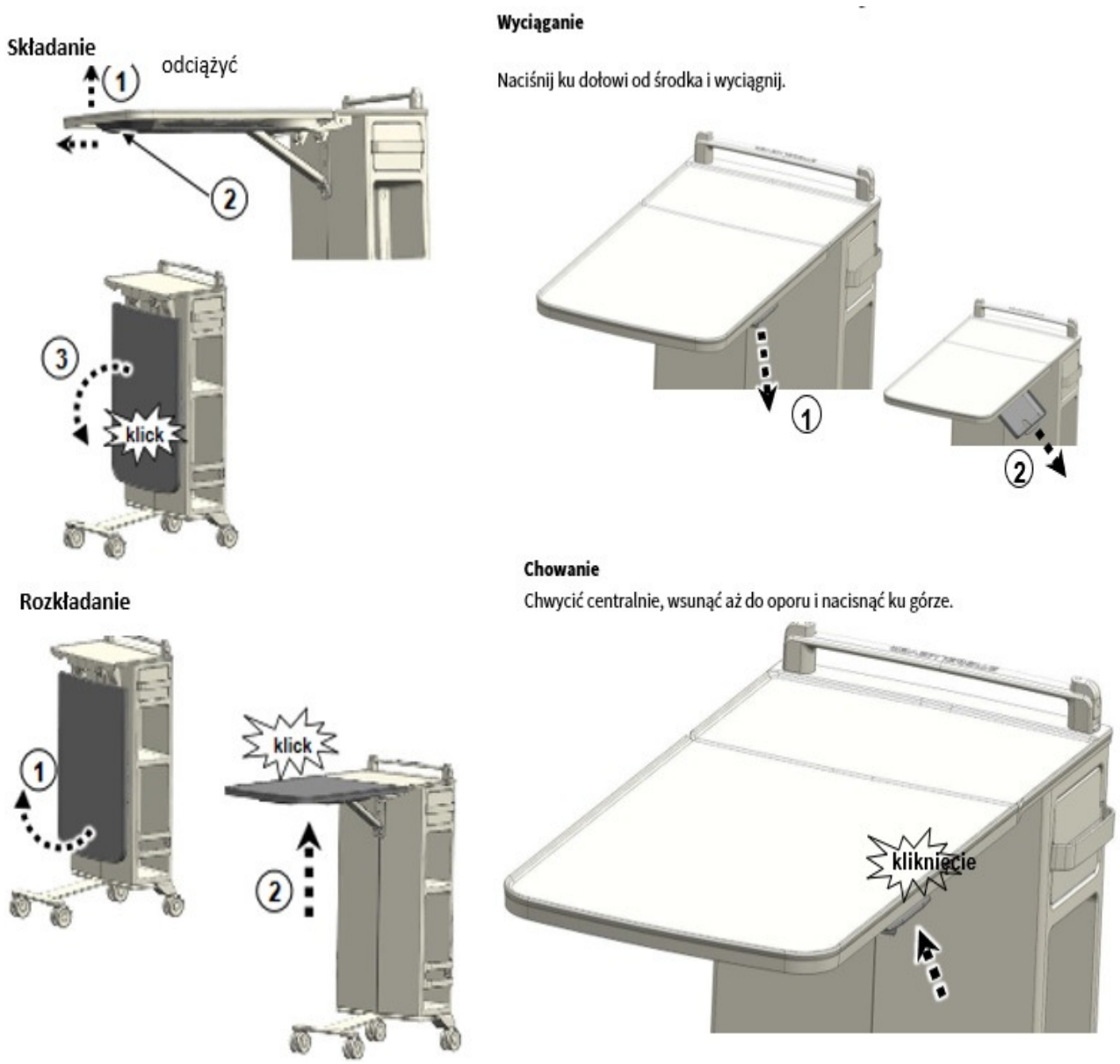

Rys. 4. Składanie i rozkładanie blatu

	Blat przyłóżkowy należy składać w ostrożny sposób, przytrzymując go. Samoczynne opuszczenie blatu stwarza zagrożenie uszkodzenia wyrobu!

4.3. Szuflada

UWAGA! Istnieje niebezpieczeństwo zakleszczenia lub odniesienia obrażeń! Nieprzestrzeganie warunków bezpieczeństwa może prowadzić do niebezpieczeństwa. Należy upewnić się, że palce nie znajdują się w strefie zagrożenia pomiędzy częściami ruchomymi i nieruchomymi. Szczegółowe zasady użytkowania szuflady znajdują się poniżej.

Wyjmowanie

1. Wysuń szufladę
2. Dźwignię bezpieczeństwa 1 obrócić palcem o 90° do góry.
   Niebezpieczeństwo zakleszczenia! Ostrożnie: Wyjmij rękę natychmiast po przekręceniu!
3. Wyjmij szufladę 2

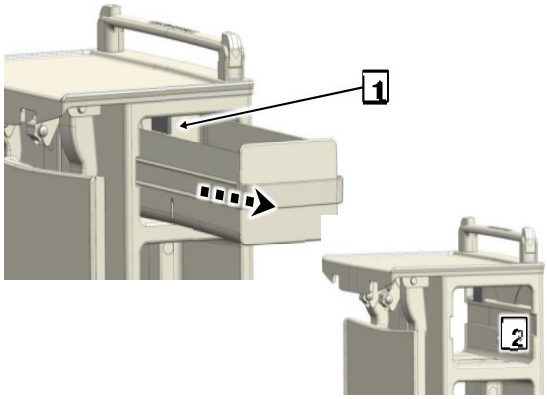

Rys. 5. Wyjmowanie szuflady.

Wkładanie

1. Przesuń szufladę do górnej komory aż do oporu 3
2. Dźwignię bezpieczeństwa z drugiej strony przekręć palcem o 90° do góry 4.

   Niebezpieczeństwo zakleszczenia! Ostrożnie: Wyjmij rękę natychmiast po przekręceniu!
3. Wsuń/zamknij szufladę 5

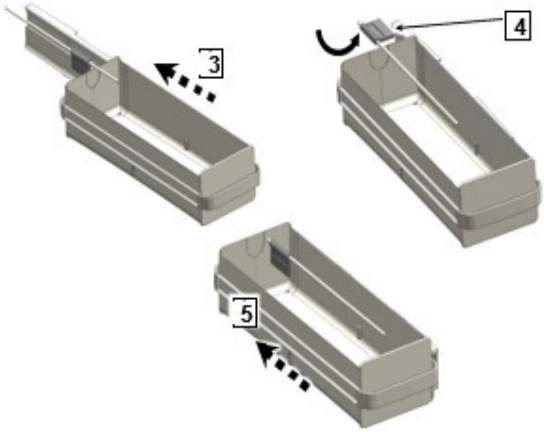

Rys. 6. Wkładanie szuflady.

4.4. Zmiana wysokości szafki

W celu zmiany wysokości szafki należy w pierwszej kolejności wcisnąć oba przyciski zwalniające (1), a następnie ruchami w górę lub w dół (2) ustawić szafkę na pożądaną wysokość.

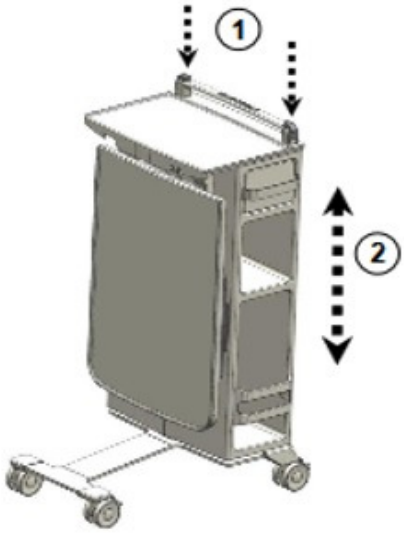

Rys. 7. Zmiana wysokości szafki.

	Maksymalne obciążenie blatu przyłóżkowego wynosi (na jego środku) 15 kg. O blat nie należy się opierać!
	Podczas jazdy szafki, proszę uważać na kable, jeżeli szafka wyposażona jest w telefon, lampkę do czytania, alarm wzywający pielęgniarki, ekran LCD itp., kabli tych nie wolno uszkodzić, naciągnąć ani szarpać.

5. Obsługa techniczna

5.1. Składowanie

Jeżeli wyrób nie będzie eksploatowany przez dłuższy okres czasu, to należy przechowywać go w poniższych warunkach:

- temperatura 25°±10°,
- wilgotność względna 50%±25%.

5.2. Czyszczenie ręczne

- **Ważne!** Zabrudzenia muszą być natychmiast usunięte, nie później niż w przeciągu **24** godzin.

- Przed dezynfekcją zalecamy usunięcie plam i zabrudzeń znajdujących się na blacie i górnej płycie za pomocą wody lub łagodnego środka czyszczącego.

- Nie stosować środków do szorowania i ściernych środków czyszczących ani myjek do szorowania. Można przez to uszkodzić powierzchnię szafki.

- Nie stosować rozpuszczalników organicznych, takich jak chlorowcowane / aromatyczne węglowodory i ketony.

- Nie stosować środków czyszczących zawierających kwasy.

- Koniecznie należy przestrzegać wytycznych producenta odnośnie dawkowania środków, aby uniknąć uszkodzeń tworzyw sztucznych i powierzchni metalowych!

- Czyszczenie za pomocą dyszy prowadzonej ręcznie, która jest przyłączona np. do myjki parowej lub sprzętu czyszczącego pod ciśnieniem, jest zakazane.

- Upewnij się, że po czyszczeniu / dezynfekcji na powierzchni nie ma żadnych pozostałości. W przeciwnym razie nie można wykluczyć trwałego uszkodzenia powierzchni w tych obszarach. Większość środków czyszczących i dezynfekujących, takich jak zimna i gorąca woda, detergenty, zasady i alkohole, które są powszechne w szpitalach i sektorze opieki, można stosować do dezynfekcji przez przecieranie.

- Środki czyszczące i dezynfekujące nie mogą zawierać substancji, które zmieniają strukturę powierzchni lub właściwości przyczepności materiałów z tworzywa sztucznego.

- **Zamek szyfrowy szuflady (opcja):** Nie wolno dezynfekować zamka, ani czyścić go automatycznie. Wolno go czyścić wyłącznie wilgotną szmatką. Aby uzyskać więcej informacji na temat czyszczenia zamka, zapoznaj się z informacjami znajdującymi się w dostarczonej skróconej instrukcji.
Wymagany poziom dezynfekcji: NISKI.

5.3. Czyszczenie automatyczne

Nasze szafki zaprojektowane do automatycznego czyszczenia zapewnią wysoki poziom higieny. Jednocześnie pozostaną one w idealnym stanie przez bardzo długi czas, jeśli podczas czyszczenia będziesz postępować zgodnie z naszymi wytycznymi. Opierają się one na dyrektywach „Grupy roboczej ds. systemów odkażania ram łóżek i wózków (**AK-BWA**)“ oraz na wymogach specyficznych dla produktu. W celu prawidłowego wykonania czyszczenia automatycznego trzeba przestrzegać poniższych wytycznych:

- Należy dozować stężenia środka odkażającego zgodnie z instrukcjami producenta. Jednocześnie kontrolować przestrzeganie wymaganych wartości **PH (AK-BWA: PH 5-8)**.

- Temperatura wszystkich używanych systemów zraszających musi być wystarczająco wysoka, by szafki podczas czyszczenia nie nagrzewały się powyżej zalecanej maksymalnej temperatury wynoszącej **70° C.** (70°C nie jest temperaturą wody, lecz maksymalną temperaturą powierzchni mytego przedmiotu!).

- Wiele czynników wpływa na przebieg automatycznego czyszczenia – rozmieszczenie dysz myjących i płuczących, ich odległość od naszych produktów jak i stosowana ilość wody. W związku z tym maksymalna temperatura szafek musi być sprawdzana w regularnych odstępach czasu. Zalecamy stosowanie urządzenia do pomiaru temperatury na podczerwień do bezdotykowego pomiaru.

- Ogrzewanie szafek podczas czyszczenia musi być wystarczające, aby następnie umożliwić ich schnięcie poprzez własne ciepło i odpowiednią wentylację. Należy upewnić się, że szafka przed dalszym czyszczeniem jest całkowicie sucha.

- Rezerwa czasowa potrzebna do suszenia jest osiągana poprzez zaparkowanie na początku każdej zmiany najpierw dwóch umytych szafek jako buforów do wyschnięcia, zanim rozpocznie się dalsze czyszczenie.

- Wskazane jest aby weryfikować i dokumentować w regularnych odstępach proces mycia w swojej firmie. Należy upewnić się, że podczas etapów czyszczenia, dezynfekcji i suszenia konsekwentnie przestrzegane są wymagane czasy, temperatury i specyfikacje chemiczne. Dzięki temu Twoje szafki będą w dobrym stanie i osiągniesz doskonałe wyniki higieniczne.

- Jeśli operator potwierdzi ilość cykli mycia na każdą szafkę oraz przestrzeganie wytycznych i dyrektyw **AK-BWA**, STIEGELMEYER gwarantuje, że myty przedmiot będzie mógł być automatycznie czyszczony.

- Warunkiem dla skuteczności gwarancji zapewnionej przez STIEGELMEYER jest wykazanie cykli mycia oraz parametrów mycia.

- Szafki STIEGELMEYER nadające się do czyszczenia w tunelu myjącym mogą być czyszczone automatycznie znacznie częściej niż np. te wymagane zgodnie z normą **EN 60601-2-52** dla łóżek szpitalnych.
- STIEGELMEYER oferuje profesjonalne wsparcie w przypadku organizacji i dokumentowania procesów związanych z łóżkami szpitalnymi i szafkami! W razie potrzeby więcej informacji możesz uzyskać w naszym Centrum Obsługi Klienta!

Przygotowanie pozycji do czyszczenia automatycznego

W celu prawidłowego przygotowania szafki do czyszczenia automatycznego należy postępować wg poniższej instrukcji (Rys. nr 8.):

- Wykonanie pozycji do mycia zgodnie z ilustracją w lewym górnym rogu 1,

- Wyciągnąć szufladę i półkę uniwersalną (opcja),

- Uchwyt 2 (nie wchodzi w skład dostawy, możliwy do zamówienia pod numerem 735203) zablokować za pomocą dwóch zaczepów 2.1 pod lekko zamkniętym blatem (patrz 3),

- Kolejno należy zablokować zaczepy uchwytu na bolcach wspornika blatu 2.2 i docisnąć dolną część uchwytu do blatu przyłóżkowego, aż do oporu do góry,

- Powoli obniżyć blat przyłóżkowy, aż się zablokuje 3. Dzięki temu blat wysycha szybciej i całkowicie.

- **UWAGA!** Po zakończeniu procesu mycia należy usunąć uchwyt.

- **UWAGA!** Przed czyszczeniem automatycznym należy usunąć szufladę!

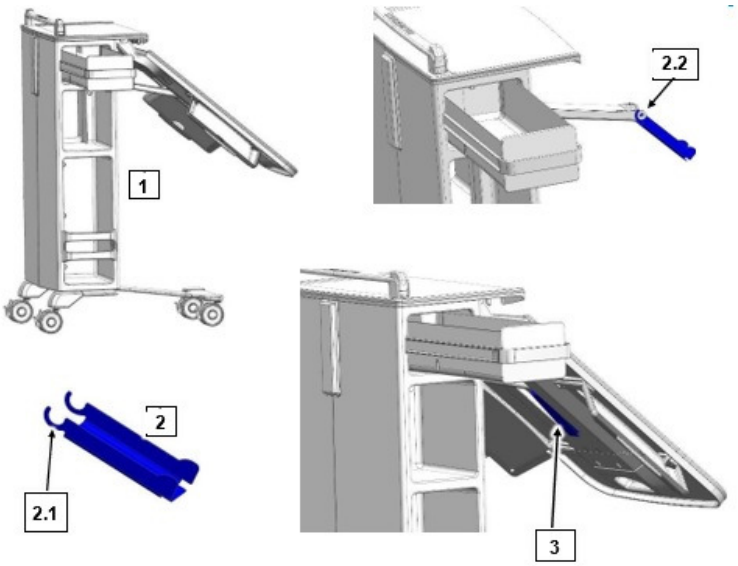

Rys. 8. Przygotowanie szafki do czyszczenia automatycznego.

5.4. Stosowane środki czyszczące i dezynfekujące

Wybór dostępnych na rynku środków czyszczących i dezynfekujących zmienia się regularnie. W związku z tym firma STIEGELMEYER testuje na bieżąco najbardziej rozpowszechnione środki pod kątem wytrzymałości materiałów. Aktualna lista przetestowanych środków czyszczących i dezynfekujących jest zawsze dostępna na żądanie. Nasza polska obsługa klienta:

STIEGELMEYER Sp. z o.o
Grubno 63
86-212 STOLNO
tel. (056) 677 14 56
fax (056) 677 14 10
e-mail: service.stolno@stiegelmeyer.pl

5.5. Naprawy i konserwacja

Naprawy wykonuje producent lub autoryzowany zakład naprawczy wskazany przez producenta. Szafka przyłóżkowa Quado nie wymaga konserwacji.

5.6. Likwidacja wyrobu

Jeżeli użytkownik zrezygnuje z dalszej eksploatacji wyrobu, to jest zobowiązany do likwidacji wyrobu zgodnie z przepisami ochrony środowiska. Zobowiązany jest również do przeprowadzenia jego dezynfekcji, gdyż wyrób niezdezynfekowany zgodnie z obowiązującymi przepisami w zakresie ochrony środowiska jest odpadem niebezpiecznym.

Likwidację wyrobu użytkownik może:

- Zlecić przedsiębiorstwu, które posiada wymagane zezwolenia na odbiór urządzeń do likwidacji,
- Przeprowadzić we własnym zakresie, jeżeli posiada służby, które mogą dokonać demontażu wyrobu,
- W przypadku złomowania szafki, należy oddzielić zastosowane materiały z tworzywa sztucznego i metalu i fachowo je zutylizować.

6. Identyfikacja

6.1. Tabliczka znamionowa

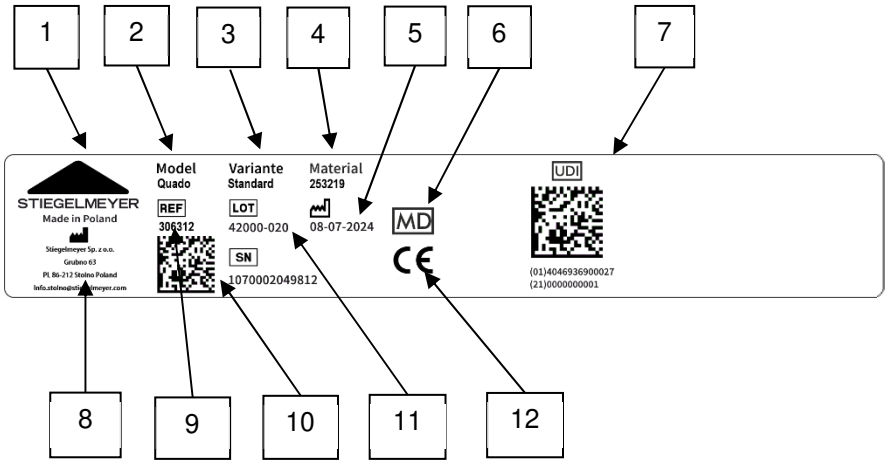

1 – Logo producenta
2 – Nazwa modelu
3 – Wariant modelu
4 – Numer modelu
5 – Data produkcji
6 – Oznaczenie wyrobu medycznego
7 – Kod z numerem UDI
8 – Adres producenta
9 – Numer referencyjny
10 – Kod z numerem seryjnym
11 – Numer partii (numer serii)
12 – Oznaczenie CE

7. Części Zamienne

Aby zachować bezpieczeństwo funkcjonowania i roszczenia gwarancyjne, należy stosować wyłącznie oryginalne części zapasowe firmy STIEGELMEYER. Odpowiednie części zamienne są dostępne w firmie STIEGELMEYER po podaniu modelu wyrobu, numeru serii (LOT) i roku produkcji. Konieczne dane znajdą Państwo na tabliczce znamionowej.

Rys. 10. Tabliczka znamionowa

8. Adres producenta

Aby mieć pewność funkcjonowania i zachować prawo do reklamacji, powinny być stosowane tylko i wyłącznie oryginalne części zamienne STIEGELMEYER. W celu zamówienia części zamiennych lub uzyskania odpowiedzi na pytania, prosimy o kontakt z Działem Serwisu i Logistyki:

STIEGELMEYER Sp. z o.o
Grubno 63
86-212 STOLNO
tel. (056) 677 14 56
fax (056) 677 14 10
service.stolno@stiegelmeyer.pl

9. Zgodność z wymaganiami dotyczącymi wyrobów medycznych

Rozporządzenie o Wyrobach Medycznych (UE) 2017/745 – MDR.

10. Deklaracja zgodności

Klasyfikacja – nieinwazyjny, nieaktywny wyrób medyczny klasy I wg reguły 1 zgodnie z załącznikiem VIII Rozporządzenia o Wyrobach Medycznych (UE) 2017/745 – MDR.

Numer deklaracji zgodności – 01/20/QUADO – można ją uzyskać w naszym Dziale Handlowym:

STIEGELMEYER Sp. z o.o.
Grubno 63 86-212 Stolno
Tel.: (+48 56) 677 14 51-54
Fax: (+48 56) 677 14 10
e-mail: handel.stolno@stiegelmeyer.pl

Wyrób został wyprodukowany w organizacji posiadającej certyfikowany system zarządzania ISO 9001, ISO 13485 i ISO 14001.

Każdy poważny incydent związany z wyrobem należy zgłosić producentowi i właściwemu organowi państwa członkowskiego, w którym użytkownik lub pacjent mają miejsce zamieszkania.

CE

Uwaga!
Zastrzegamy sobie prawo wprowadzenia w oferowanych wyrobach zmian konstrukcyjnych wynikających m.in. z postępu technicznego.
Kopiowanie dozwolone tylko za pisemnym pozwoleniem producenta